TCO

Rejillas y Registros Lineales

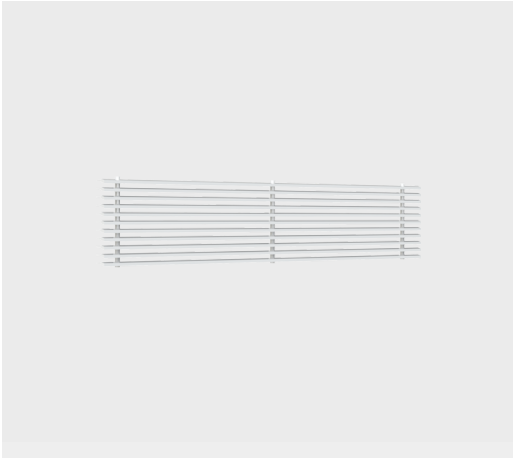

Las rejillas lineales perimetrales TCO, son adecuadas para aplicaciones de aire acondicionado, ventilación o calefacción. Sus barras lineales con deflexión a 15° y separación de 7/16”, son una gran opción para proyectos que requieran una inyección o extracción de forma perimetral. Por su diseño, son convenientes para adaptar a cajas plenums especiales o equipos ya que no cuentan con marco.
Las rejillas lineales TCO están fabricadas en aluminio extruido y los tamaños de construcción son desde 4"x4" hasta 120"x12" en incrementos de 1" en una sola pieza, longitudes mayores se obtienen uniendo secciones. Su acabado es en pintura electrostática en colores de línea: blanco, blanco tablaroca, negro mate o aluminio natural. Los colores especiales están también disponibles.

Características:

- Rejilla lineal tipo perimetral para inyección o retorno
- Deflexión a 15°
- Sin marco, para instalaciones especiales

Dimensiones:

- Desde 2" x 2" hasta 120" x 12" en incrementos de 1" en una sola pieza
- Largos mayores se obtienen uniendo secciones

Materiales y Acabados:

- Construcción en aluminio extruido
- Acabado en aluminio natural o en:
- Colores de línea: blanco, blanco Tablaroca o negro mate
- Colores especiales disponibles

Ninguna parte de este documento podrá ser reproducida o retransmitida de cualquier forma, siendo estas: electrónicas o mecanografiadas; incluyendo fotocopiado, grabado y/o cualquier sistema de alojamiento de información sin previo permiso de INNES AIRE S.A. DE C.V.

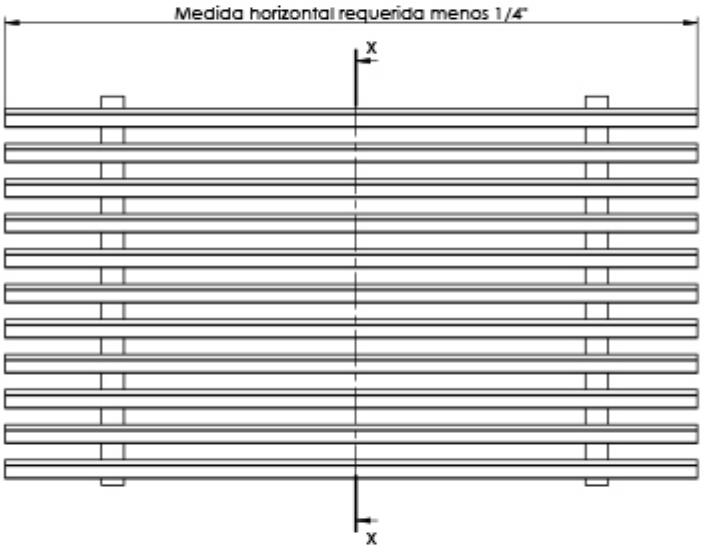

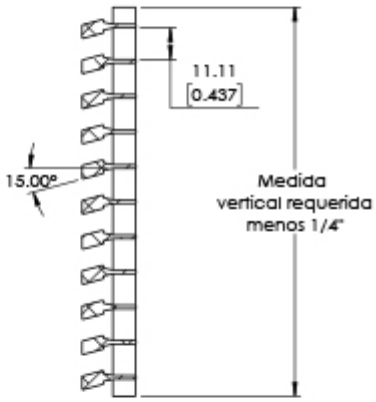

SECCIÓN X-X

Tipo	Medida Requerida			
	Horizontal		Vertical	
	Mínima	Máxima	Mínima	Máxima
TCO	4	120	4	12

Ninguna parte de este documento podrá ser reproducida o retransmitida de cualquier forma, siendo estas: electrónicas o mecanografiadas; incluyendo fotocopiado, grabado y/o cualquier sistema de alojamiento de información sin previo permiso de INNES AIRE S.A. DE C.V.

Diagrama de Instalación:

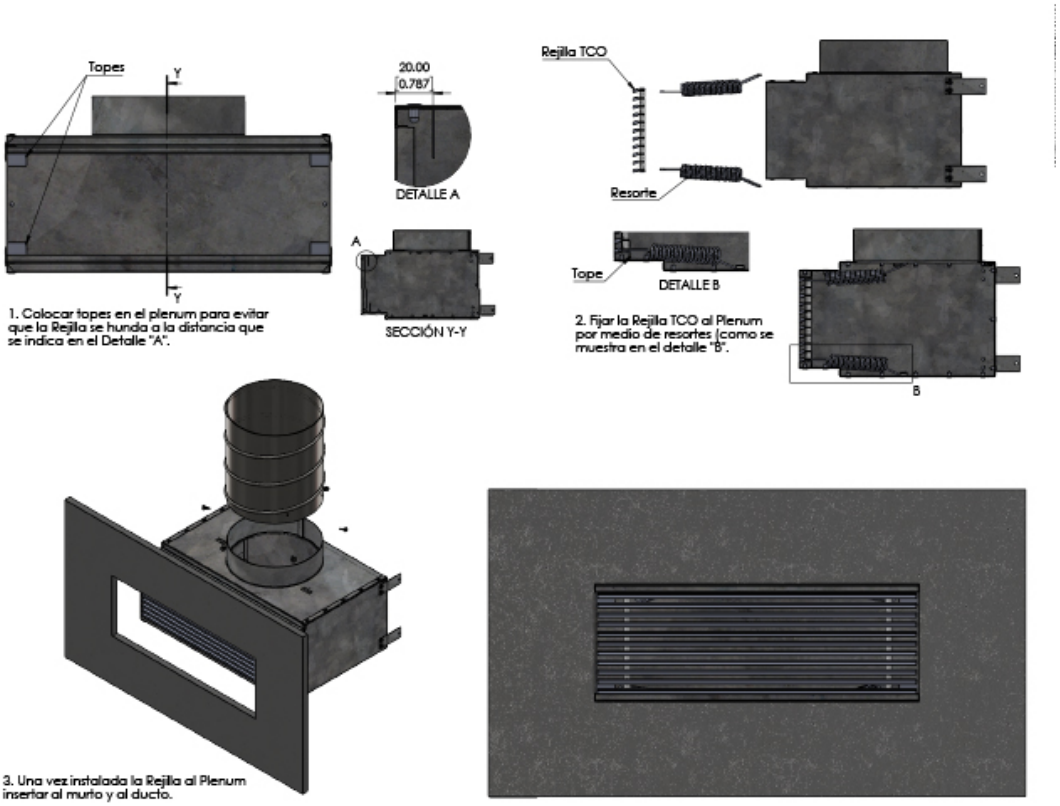

Ninguna parte de este documento podrá ser reproducida o retransmitida de cualquier forma, siendo estas: electrónicas o mecanografiadas; incluyendo fotocopiado, grabado y/o cualquier sistema de alojamiento de información sin previo permiso de INNES AIRE S.A. DE C.V.

Especificación Sugerida:

Las rejillas lineales perimetrales TCO, serán de la marca Innes. Sus barras lineales contarán con deflexión a 15° y separación de 7/16” sin marco exterior.

Las rejillas lineales TCO estarán fabricadas en aluminio extruido y los tamaños de construcción serán desde 4"x4" hasta 120"x12" en incrementos de 1" en una sola pieza, las longitudes mayores se obtendrán uniendo secciones. Su acabado será en pintura electrostática en colores de línea: blanco, blanco tablaroca, negro mate o aluminio natural. Los colores especiales estarán también disponibles.

» Modelo	» Dimensiones	» Accesorio marco (opcional)	» Acabado
Lineal ***TCO***	Ver tabla en plano de dimensiones	EA: MCE Aluminio EF: MCE Acero	B: Blanco T: Blanco tablaroca N: Negro A: Color aluminio L: Lavado E: Especial S: Sin acabado

Ninguna parte de este documento podrá ser reproducida o retransmitida de cualquier forma, siendo estas: electrónicas o mecanografiadas; incluyendo fotocopiado, grabado y/o cualquier sistema de alojamiento de información sin previo permiso de INNES AIRE S.A. DE C.V.